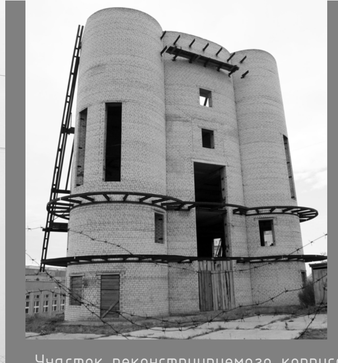

Участок реконструируемого корпуса педагогического лицея расположен в центральной части г. Барнаула по ул. Папанинцев,113.

В проекте реконструкции здания предусматривается: увеличение высоты 4-го этажа до двухсветного пространства, демонтаж некоторых перегородок и конструкций, демонтаж архитектурных элементов на фасаде, закладка проемов кирпичом.

Объемно-пространственное решение принято с учетом функциональной структуры, зонирования, ориентации и природных условий строительства. В плане существующее здание имеет симметричную круглую форму с двумя лестничными клетками, расположенными в окружностях по бокам.

Подъезд к зданию осуществляется по внутриквартальным асфальтобетонным проездам с двух сторон: с проезжей части ул. Папанинцев, а так же с территории 1 и 2 очереди застройки лицея

алтай граждан проект

Реконструкция зданий КГОУ лицея-интерната "Алтайский краевой педагогический лицей", расположенных по адресу: ул. Папанинцев, д.113 в г.Барнауле

ДЕТСКИЙ ТЕХНОПАРК "КВАНТОРИУМ"

Учебный корпус педагогического лицея предназначен для осуществления дополнительного образования детей новой модели, часть федеральной сети детских технопарков «Кванториум». Квантумы оснащены высокотехнологичным оборудованием, нацелены на подготовку новых высококвалифицированных инженерных кадров, разработку, тестирование и внедрение инновационных технологий и идей. В Детском технопарке могут заниматься дети в возрасте от 10 до 17 лет.

Здание – 4-х этажное с цокольным и подвальным этажами и двухсветным четвертым этажом.

На отм.-6.03: технический этаж с индивидуальным тепловым пунктом.

На отм. -2.84 расположены технические помещения (венткамеры, водомерный узел, электрощитовая, серверная), в надземной, освещенной части этажа – мастерская.

На 1-ом этаже запроектированы: учебный класс, методический кабинет, вестибюль с гардеробом и стойкой администратора, подсобное помещение.

На 2-ом этаже: биолаборатория с лаборантской, кабинет преподавателей, кабинет руководителя.

На 3-ем этаже: два компьютерных класса

На 4-ом этаже: двухсветное трансформируемое пространство, функция которого меняется, в зависимости от расстановки мобильных перегородок. Один из вариантов функционального зонирования пространства: аэроквантум, робоквантум, лекторий. Второй вариант зонирования – единое пространство с функцией лектория. На этаже предусмотрено подсобное помещение для размещения мобильных перегородок, дополнительной мебели.

На антресоли (отм.+13.200) размещены: венткамера, кладовая уборочного инвентаря, подсобное помещение.

Структура проектируемого здания подчиняется технологическим требованиям, обеспечивая зонирование функциональных групп помещений и сокращение технологических связей. В основу учебных помещений положен принцип универсального учебного кабинета, рассчитанного на организацию фронтальных, групповых и индивидуальных форм работы.

Пространство здания корпуса педагогического лицея по функциональным особенностям способствует разновозрастному общению, с возможностью для самоподготовки и отдыха. В здании создана безбарьерная среда для обучающихся с ограниченными возможностями здоровья (подъемник, широкие дверные проемы, пандусы, цветовые маркировки элементов интерьера и экстерьера здания)

План первого этажа

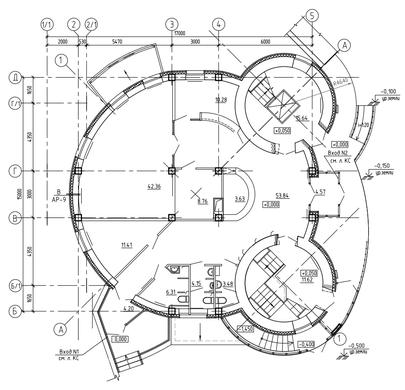

План второго этажа

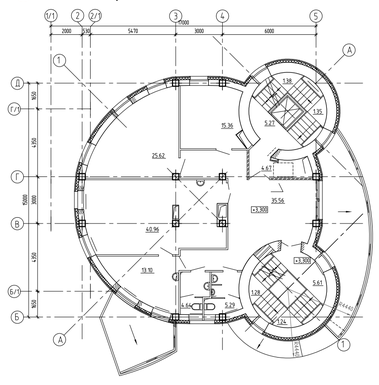
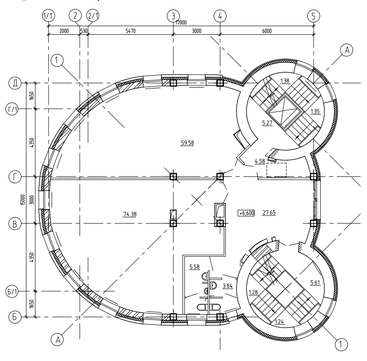
План третьего этажа